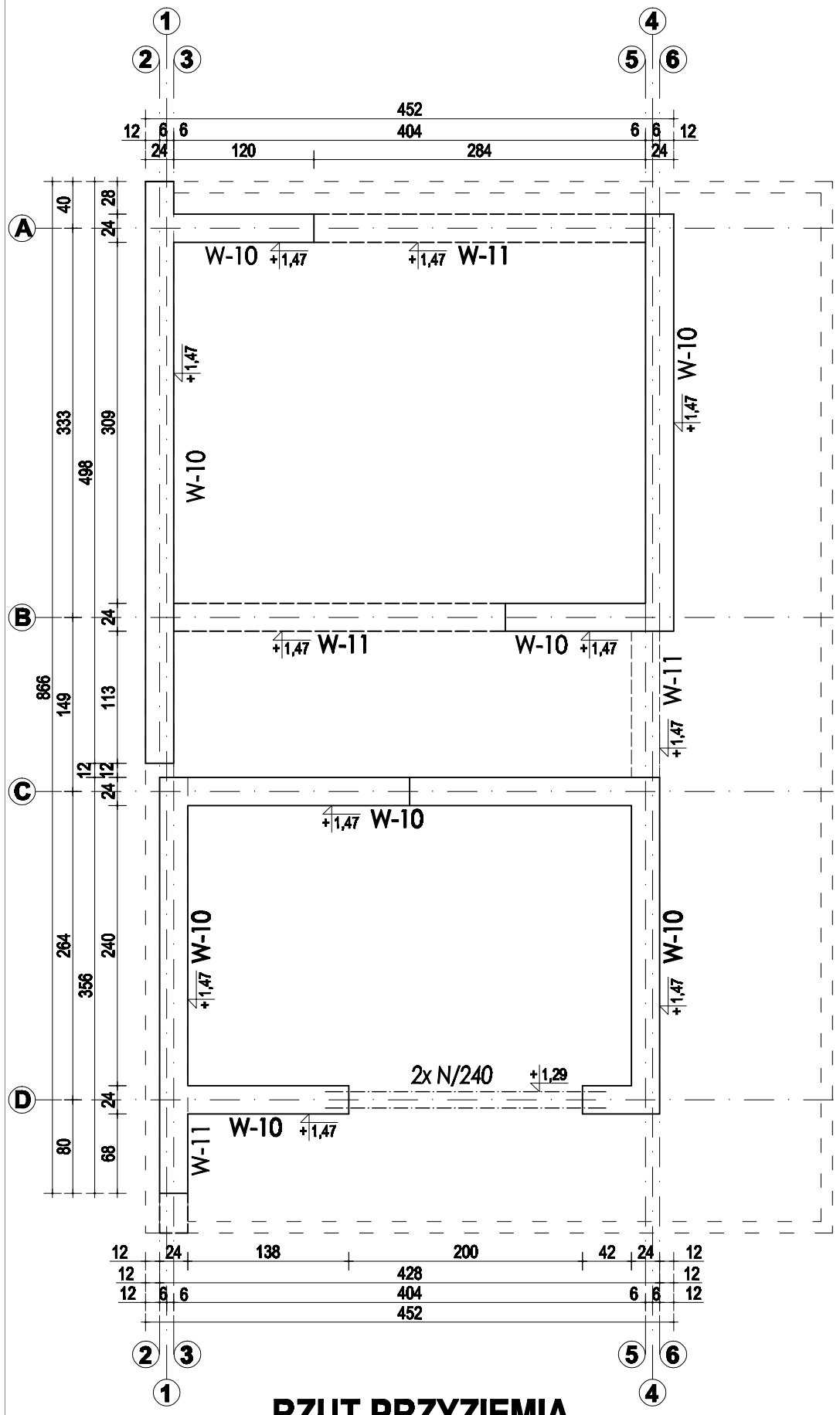

RZUT PRZYZIEMIA

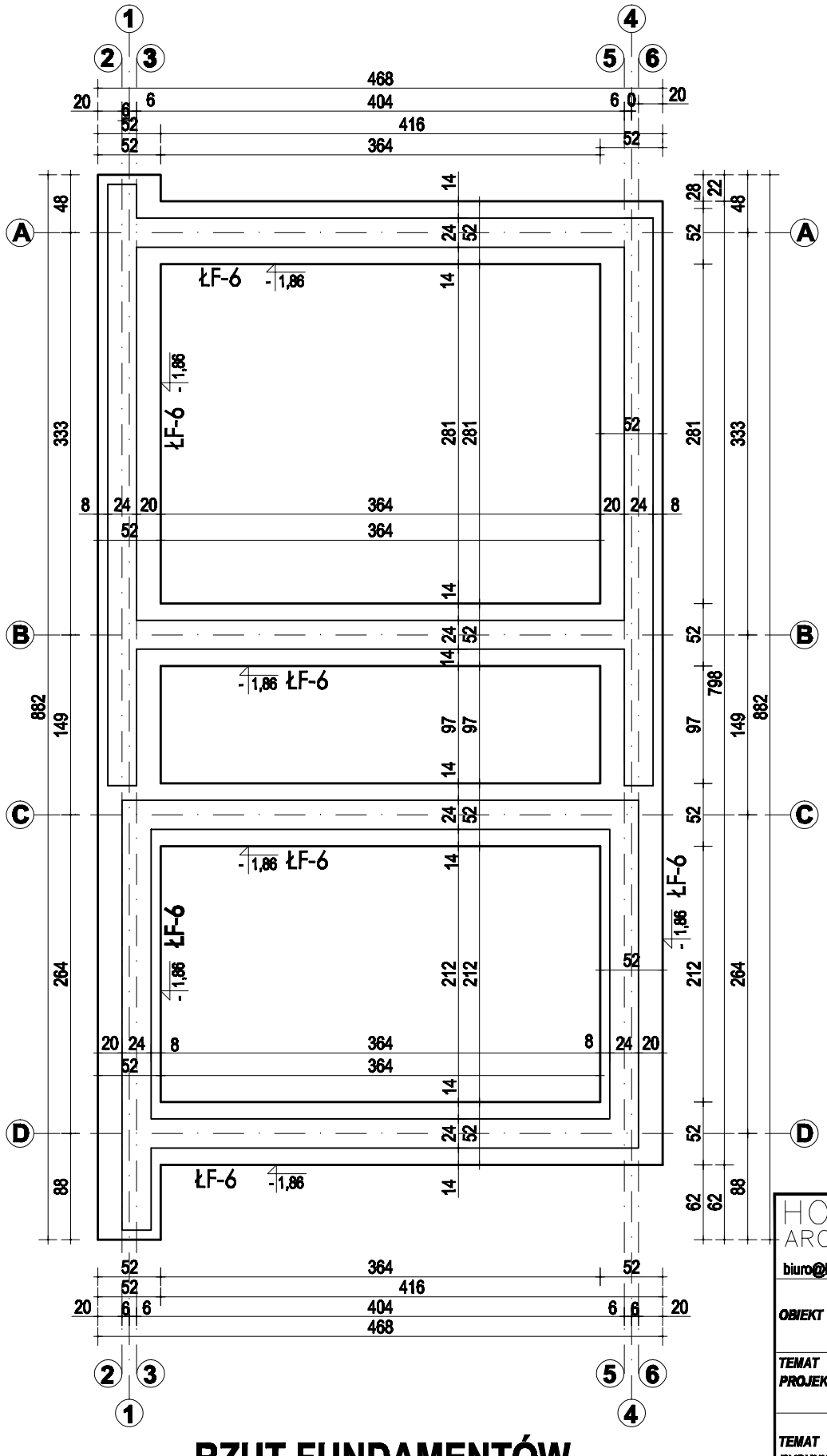

RZUT FUNDAMENTÓW

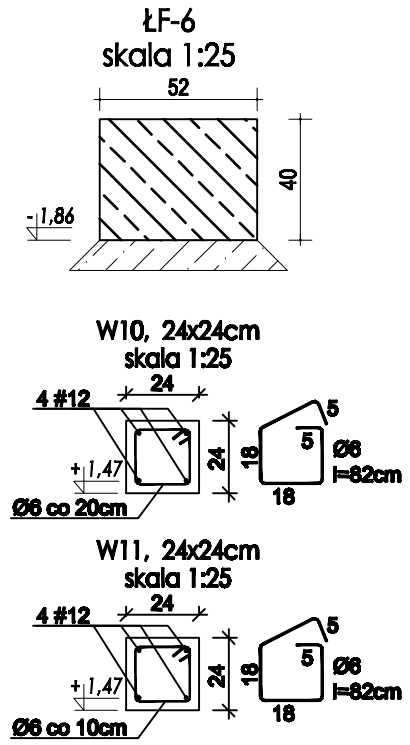

BETON	C20/25 W8
STAL ZBROJENIOWA	
- ZBR. GŁÓWNE	A-IIIN (RB500W)
- STRZEMIONA	A-0 (St30S)
OTULINA	50 mm (fund.)
OTULINA	30 mm (wieńce)

HORWAT ARCHITEKCI
50-369 Wrocław
ul.M.S.Curie 65/2
biuro@horwat-architekci.pl
tel. 601-28-70-40 607-63-71-64

OBIEKT	BUDYNEK MIESZKALNO-USŁUGOWY 67-410 Sława, ul. Henryka Pobożnego dz.nr 448		ETAP PB
TEMAT PROJEKTU	BUDOWA BUDYNKU WOLNOSTOJĄCEJ KOTŁOWNI GAZOWEJ Z OSŁONĄ ŚMIETNIKOWĄ		BRANŻA konstrukcja
TEMAT RYSUNKU	FUNDAMENTY I WIEŃCE		SKALA 1:50 DATA 28.02.2018r.
Projektant	mgr inż. Jan Jacek Werner	upr.bud.nr 288/91/Lo upr.bud.nr 580/86/Lo w specjalności konstr.- bud.	NR RYSUNKU K-1
Sprawdzający	inż. Leon Bielski	upr.bud.nr 633/94/Lo w specjalności konstr.-bud.	
Opracowała	mgr inż. Magdalena Ciesielska		
Opracował	mgr inż. Marek Hologa	upr.bud.nr 27/89/Lw w specjalności konstr.-bud.	STR. NR